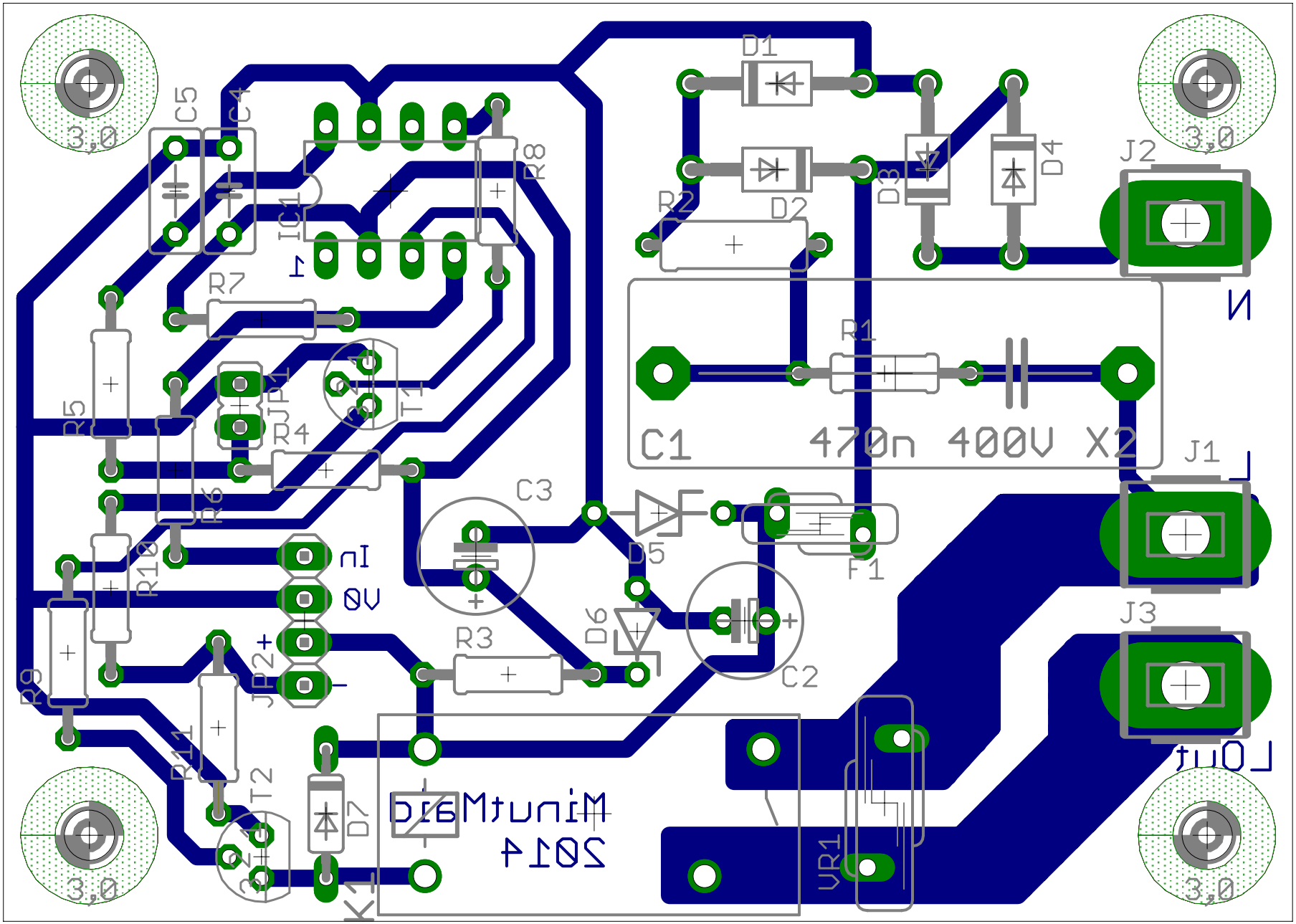

D1
D2
D3
D4
J2
R2
R1
C1
470n
400V
X2
J1
J3
C5
C4
R8
IC1
R7
R5
JP1
T1
R4
R6
C3
D5
F1
R10
In
0V
D6
R3
C2
JP2
R9
R11
T2
D7
K1
VR1
3,0